УДК 378

Интегрированный подход к практическому введению в инженерную графику

Шабека Л.С.
Белорусский национальный технический университет

Предлагается выполнение комплексного задания в начале изучения курса инженерной графики, в котором требуется по указанным размерам, применяя сопряжения, перечертить заданный главный вид детали, построить вид сверху и слева, выполнить необходимые разрезы, аксонометрическую проекцию, нанести размеры (рис. 1). Допускается выполнение задания как вручную, так и на компьютере. Если задание выполняются на компьютере, то строится прямоугольная изометрическая проекция. При выполнении графической работы в ручном исполнении, строится косоугольная фронтальная изометрия, как наиболее рациональный вид изображения деталей небольшой толщины и содержащих многочисленные окружности и их дуги в параллельных плоскостях.

Выполнив такую индивидуальную графическую работу (ИГР), студенты не только восстанавливают прежние знания и навыки, но и углубляют их.

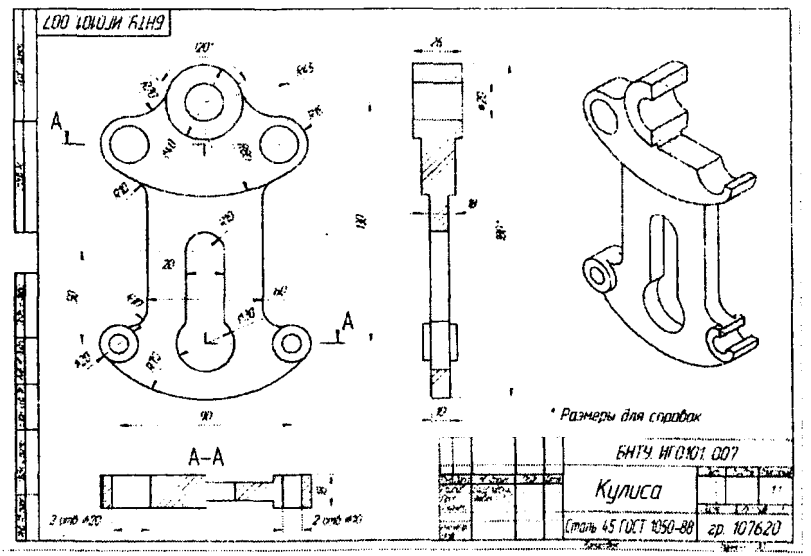

Рисунок 1 Пример выполнения ИГР на компьютере