СОЮЗ СОВЕТСКИХ СОЦИАЛИСТИЧЕСКИХ РЕСПУБЛИК

(19) SU (11) 1472675 A1

(51) 4 E 21 C 49/00

ГОСУДАРСТВЕННЫЙ КОМИТЕТ ПО ИЗОБРЕТЕНИЯМ И ОТКРЫТИЯМ ПРИ ГКНТ СССР

ОПИСАНИЕ ИЗОБРЕТЕНИЯ

К АВТОРСКОМУ СВИДЕТЕЛЬСТВУ

(21) 4206152/29-03
(22) 06.03.87
(46) 15.04.89. Бюл. № 14
(71) Белорусский политехнический институт
(72) Н. Н. Андриков, Г. А. Басалай и Н. В. Кислов
(53) 622.331(088.8)
(56) Солопов С. Г. и др. Торфяные машины и комплексы. М.: Недра, 1973, с. 217—224.
Лазарев А. В. и др. Справочник по торфу. М.: Недра, 1982, с. 275—282.

(54) ПРИЦЕПНОЙ ВАЛКОВАТЕЛЬ ФРЕЗЕРНОГО ТОРФА

(57) Изобретение относится к валкователям фрезерного торфа. Цель изобретения — повышение производительности путем сокращения потерь торфа. Валкователь состоит из нескольких прицепных секций 3, которые имеют отвальные скребки (С) 9, шарнирно соединенные с рамой 11, опирающейся на колеса 12. Опорные лыжи 14 с эластичными уплотнителями 15 закреплены сзади С 9 и имеют герметичные емкости 16, которые соединены гибкими рукавами 19 с трубопроводом 21 источника сжатого воздуха, размещенного на машине. При движении валкователя секции 3 собирают торф из расстила и, образуя вдоль С 9 вал, сдвигают его в поперечном направлении к выходу из секции 3. От источника сжатого воздуха последний нагнетается в емкости 16, откуда равномерно распределяется и подается под нижнюю кромку каждого С 9. При этом обеспечивается более полный подбор торфа с поверхности залежи, что увеличивает производительность. 1 з.п.ф-лы, 5 ил.

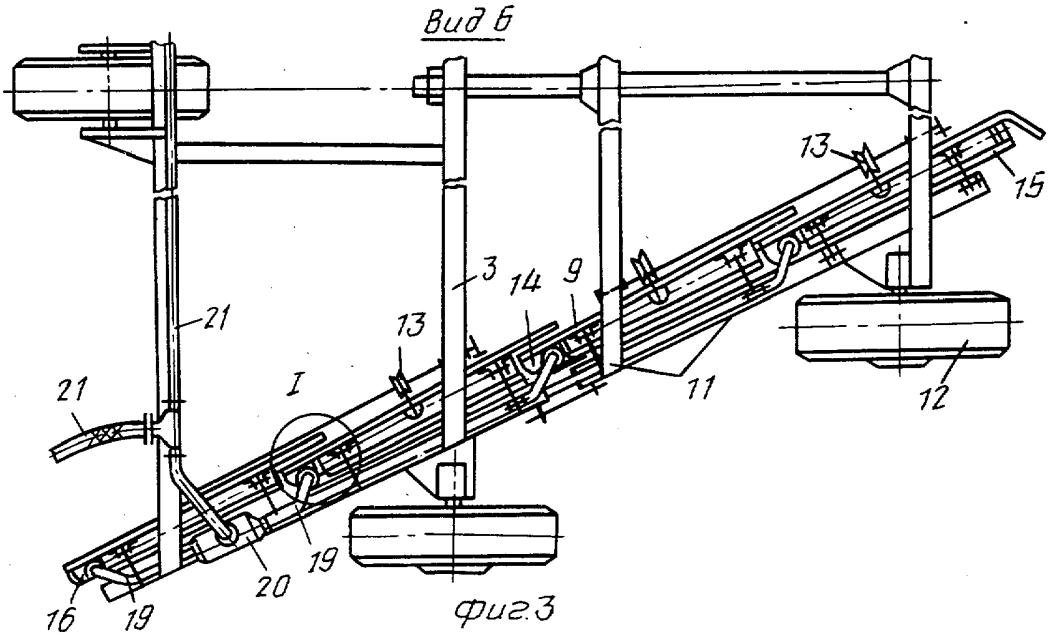

Фиг.3

(19) SU (11) 1472675 A1

Изобретение относится к торфяным машинам, а именно к валкователям фрезерного торфа.

Цель изобретения — повышение производительности путем сокращения потерь торфа.

На фиг. 1 изображен прицепной валкователь, вид сверху; на фиг. 2 — вид А на фиг. 1; на фиг. 3 — вид Б на фиг. 2; на фиг. 4 — разрез В—В на фиг. 2; на фиг. 5 — узел I на фиг. 3.

Валкователь фрезерного торфа (фиг. 1) состоит из группового прицепа 1 с опорными колесами 2, валкующими секций 3, механизма 4 управления крайними валкующими секциями с гидроприводом 5 и пневматической системы с вентилятором 6, приводом 7 и воздухопроводами 8.

Секции 3 имеют последовательно расположенные отвальные скребки 9, соединенные шарнирно тягами 10 с рамой 11, опирающейся на колеса 12, через механизм 13 регулирования положения и имеющие в нижней части опорные лыжи 14 с эластичными уплотнителями 15, а также со стороны задней стенки скребков 9 герметичные емкости 16 с заглушками 17 и штуцерами 18 для соединения с гибкими рукавами 19 и через золотник 20 с общим трубопроводом 21 воздуховодов 8. В емкостях 16 по длине скребков 9 выполнены отверстия 22, направленные в зону 23 перехода скребков 9 с лыжей 14 под острым углом α к задней стенке скребков 9. Золотники 20 расположены на раме 11, к ним подключены с одной стороны гибкие рукава 19, а с другой — общий трубопровод 21, связывающий валкующую секцию 3 валкователя через общий прицеп 1 с нагнетательным патрубком источника сжатого воздуха, выполненного в виде вентилятора 6.

Валкователь фрезерного торфа работает следующим образом.

При движении валкователя фрезерного торфа в составе машинно-тракторного агрегата валкующие секции 3 собирают торф из расстила и, образуя вдоль скребков 9 вал, сдвигают его в поперечном направлении к выходу из секции 3. При этом вентилятор 6 с приводом 7 от вала отбора мощности тягача через патрубок и общие трубопроводы 21 воздухопроводов 8, золотники 20 и гибкие рукава 19 нагнетают воздух в емкости 16, который в виде равномерно распределенных по длине скребков 9 струй подается в зону 23 под нижнюю кромку каждого скребка 9 с лыжей 14 через отверстия 22, при этом обеспечивается более полный подбор торфа с поверхности залежи, что увеличивает производительность. Эластичные уплотнители 15 обеспечивают герметичное прилегание лыжи 14 к поверхности залежи, предотвращая выход сжатого воздуха с частицами торфа.

Формула изобретения

1. Прицепной валкователь фрезерного торфа, включающий последовательно установленные на рамах валкующих секций с опорными колесами отвальные скребки с нижними кромками, закрепленные на задних стенках отвальных скребков опорные лыжи и механизм регулирования положения скребков, *отличающийся* тем, что, с целью повышения производительности валкователя путем сокращения потерь торфа, он снабжен закрепленной снизу задней стенки каждого отвального скребка вдоль его нижней кромки емкостью, соединенной с пневматической системой, при этом в передней части емкости под острым углом к ее задней стенке расположены отверстия с возможностью подачи через них сжатого воздуха под нижнюю кромку отвального скребка.

2. Прицепной валкователь по п. 1, *отличающийся* тем, что каждая лыжа в задней части имеет эластичный уплотнитель.

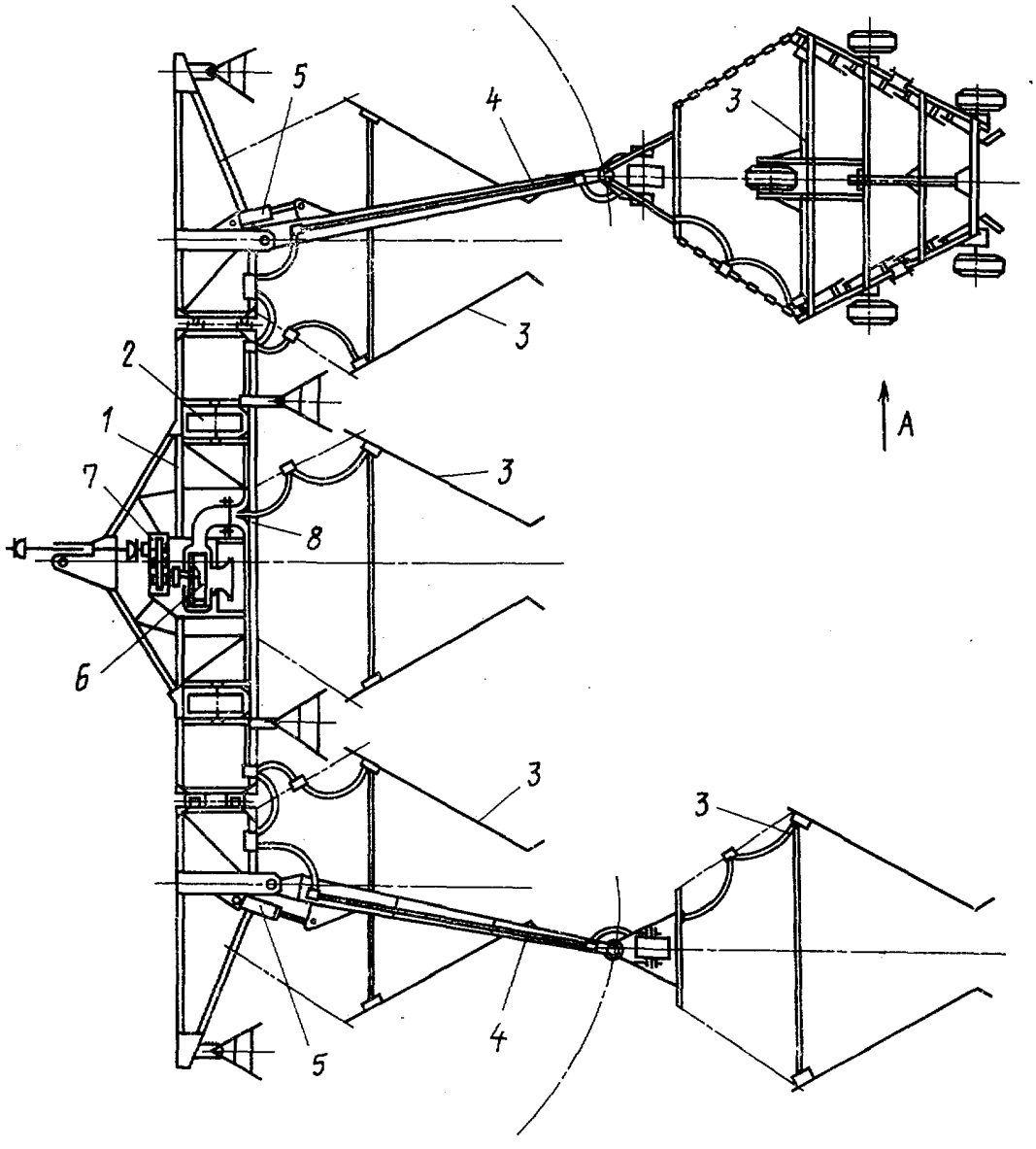

Фиг.1

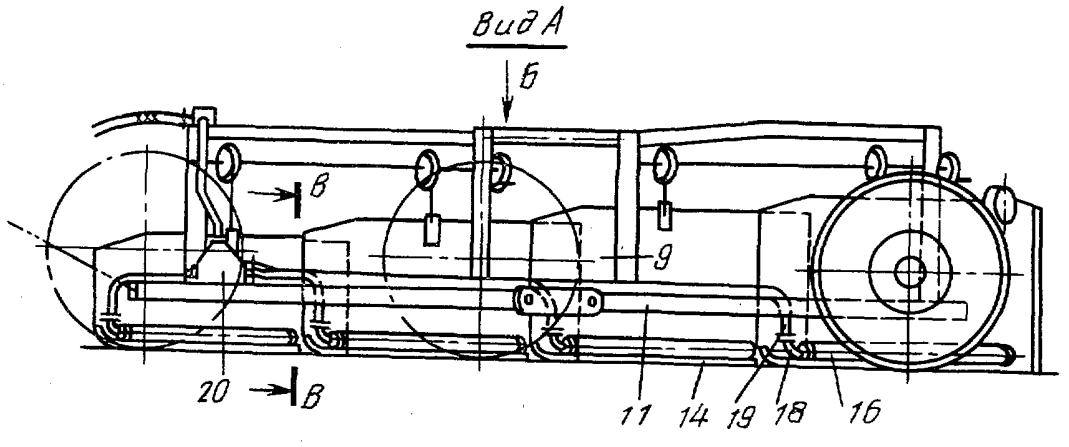

Фиг.2

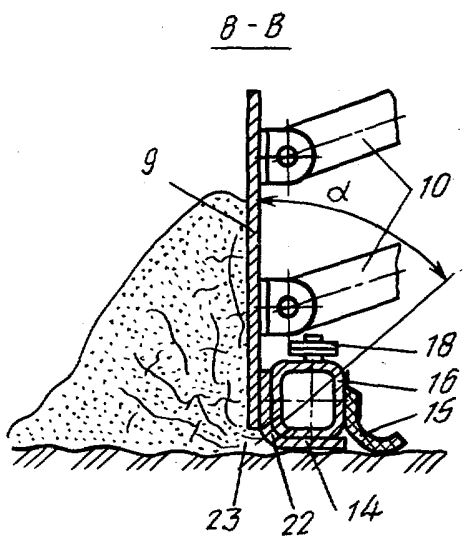

Фиг.4

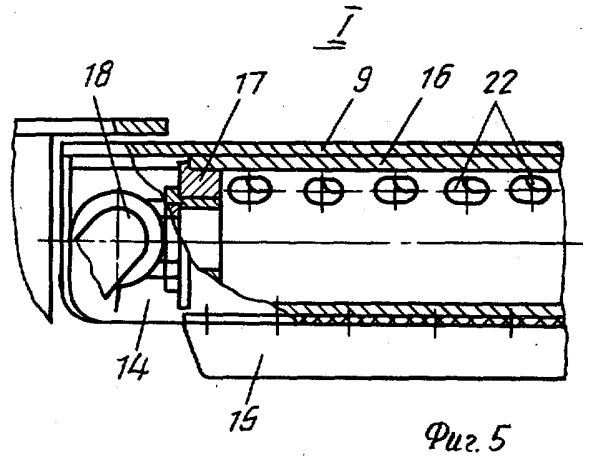

Фиг. 5

Составитель В. Прокофьев
Редактор М. Циткина Техред И. Верес Корректор Л. Пилипенко
Заказ 1690/36 Тираж 449 Подписное
ВНИИПИ Государственного комитета по изобретениям и открытиям при ГКНТ СССР
113035, Москва, Ж—35, Раушская наб., д. 4/5
Производственно-издательский комбинат «Патент», г. Ужгород, ул. Гагарина, 101